PROPUESTA TECNICA		P	M2	**ADIF FUTBOL**
FECHA INGRESO 00 00 0000	FECHA DE ENTREGA 00 00 0000			**MÓDULO BATERÍA BAÑOS DOS AGUAS**

MUROS	TABIQUERÍA	MADERA. PINO 2X2
	AISLACIÓN	FISITERM 50 MM.
	FORRO	FIBROCEMENTO RANURADO 6 MM.
	UNIÓN PLANCHA	MADERA PINTADA BLANCO INVIERNO
	TERMINACIÓN	ESMALTE AL AGUA BLANCO INVIERNO
CIELO	TABIQUERÍA	MADERA. PINO 2X1
	AISLACIÓN	FISITERM 50 MM.
	FORRO	FIBROCEMENTO LISO 4 MM.
	UNIÓN PLANCHA	MADERA PINTADA BLANCO INVIERNO
	TERMINACIÓN	ESMALTE AL AGUA BLANCO INVIERNO
PISO	TERMINACIÓN	VINILICO CONTINUO
	GUARDAPOLVO	MADERA CON BARNIZ NATURAL Y RETORNO SÓLO EN RECEPTÁCULOS
PUERTA	PUERTA ACCESO	METÁLICA / FORRADA / CERRADURA POMO Y CERROJO CARCELERO
	PUERTA INTERIOR	NO CONTEMPLA
VENTANAS	ALUMINIO	ALUMINIO MATE CORREDERA DE 0,91X0,5
	PROTECCION	NO CONTEMPLA
SISTEMA ELÉCTRICO	CONDUCTOR ENCHUFES	EVA Nº 2.5 ROJO Y BLANCO / CONECTOR CÓNICO
	CONDUCTOR ALUMBRADO	EVA Nº 1.5 ROJO Y BLANCO / CONECTOR CÓNICO
	CONDUCTOR TIERRA	EVA Nº 1.5 VERDE / CONECTOR CÓNICO
	CONDUIT CORRUGADO	1 / 2 / ABRAZADERAS CADA 50 CM.
	CAJA DERIVACIÓN	PLÁSTICA
	LLEGADAS A CAJA	PLÁSTICA
	TABLERO	EMBUTIDO DE 5 PUESTOS
	INTERRUPTOR	9/ 15 DISTRIBUCION SEGÚN DIAGRAMA
	ENCHUFE	UNO SIMPLE
	LUMINARIAS	DOS 2X40 SOBREPONER ESTANCO Y UNA TIPO TORTUGA
	PUNTO DE RED	NO CONTEMPLA
	TIERRA PROTECCIÓN	PERNO BRONCE PARTIDO 1/2
	EMPALME	ENCHUFE INDUSTRIAL HEMBRA 220
INSTALACIÓN SANITARIA	ARTEFACTOS	RECEPTÁCULO 0,7 X 0X7 / WC Y LO CON PEDESTAL EN LOSA
	BIOMBO DUCHAS	ALUMINIO CON FIBROCEMENTO
	BIOMBO WC	ALUMINIO CON MELAMINA
	GRIFERIA	CROMADAS
	AGUA POTABLE	CÑ PPR PN20 SOBREPUESTA SOLO AGUA FRIA EN WC
		CÑ PPR PN20 EMBUTIDA SOLO AGUA FRIA EN LO, Y FRIA Y CALIENTE EN DUCHAS
	ALCANTARILLADO	PVC SANITARIO , DESCARGA HACIA ABAJO INDIVIDUAL
ACCESORIOS Y MOBILIARIO	TERMO ELECTRICO	NO CONTEMPLA
	DETECTOR HUMO	NO CONTEMPLA
PINT EXT.	ANTICORROSIVO	ESTANDAR
	ESMALTE	RAL 7035
TECHO	DOS AGUAS	MADERA
TIPO	MODULO 2,44X6 MTS.	BATERÍA BAÑOS 1103
	MODIFICACION RV.	FECHA 00 00 0000

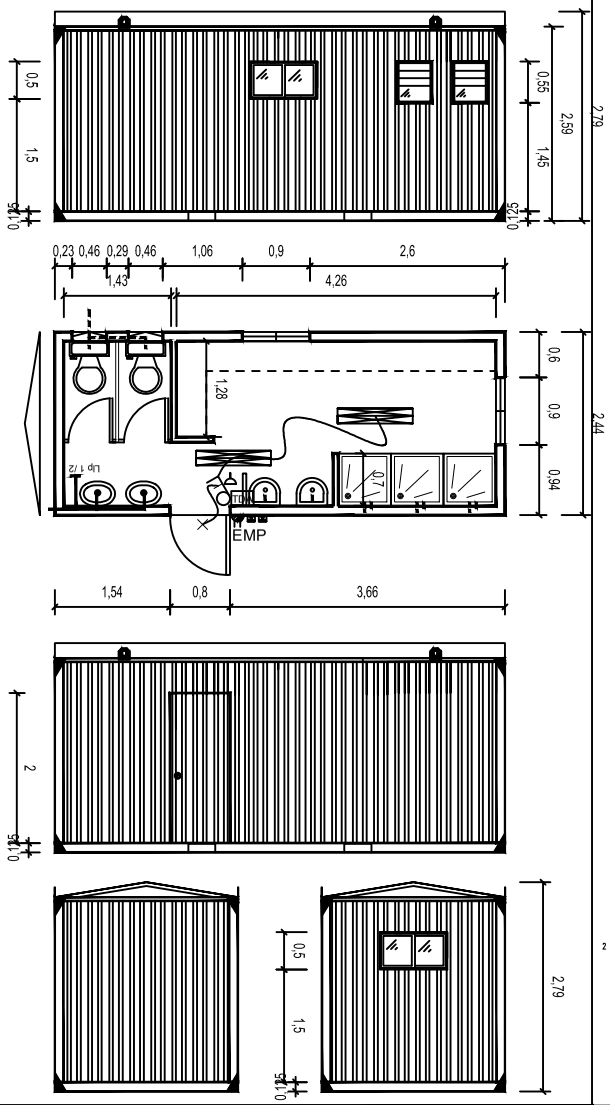

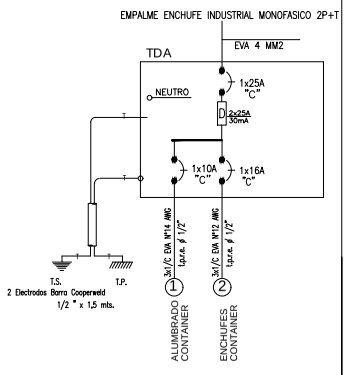

DIAGRAMA UNILINEAL

RECIBIDO POR

FECHA